Примерные тестовые задания для школьного этапа Всероссийской олимпиады школьников по технологии Номинация «Техника и техническое творчество» 9 класс

Отметьте один правильный ответ:

1. Технология - это наука, посвященная изучению:
а) физических процессов;
б) химических процессов;
в) преобразований человеком материалов, энергии, информации;
г) социальных явлений.

2. К технологическим машинам относятся:
а) легковой автомобиль;
б) электровоз;
в) самолет;
г) сверлильный станок.

3. Как называется документ, в котором записан весь процесс обработки изделия с указанием технологических операций и их составных частей, материалов, конструкторской документации и технологической оснастки?
а) маршрутная карта;
б) операционная карта;
в) технологическая карта.

4. Редуктором называют передачу:
а) уменьшающую скорость вращения выходного вала;
б) увеличивающую скорость вращения выходного вала;
в) передающую без изменений скорость вращения.

5. Какая передача преобразования вращательного движения вала в возвратно-поступательное используется в слесарных тисках?
а) реечная;
б) винтовая;
в) цепная;
г) ременная.

6. Движение шпинделя в токарно-винторезном станке осуществляется с помощью ...
а) цепной передачи
б) ременной передачи
в) винтовой передачи
г) зубчатой передачи

7. Размер детали по чертежу = 52±0,2. Годными являются детали, имеющие размеры длины:
а) 51,7;
б) 51,6;
в) 52,4;
г) 52,2.

8. Каким измерительным инструментом можно измерить диаметр заготовки, установленной в центрах токарного станка по обработке древесины?

а) линейкой;
б) кронциркулем
в) штангенциркулем;
г) рулеткой.

9. Древнейший вид обработки металла, известный еще до нашей эры:
а) токарная обработка;
б) фрезерная обработка;
в) ковка;
г) Волочение

10. Способом обработки металлов резанием является:
а) волочение;
б) прокатка;
в) штамповка;
г) фрезерование.

11.При получении отверстия на станке в качестве режущего инструмента используется:
а) метчик;
б) сверло;
в) резец;
г) развертка.

12. Благодаря какому качеству чугуна из него получают качественные и сложные отливки?
а) упругости;
б) пластичности;
в) жидкотекучести;
г) твердости.

13. Режущий инструмент, который применяется при обтачивании наружной поверхности деталей на токарно-винторезном станке, называется:
а) сверло;
б) фреза;
в) резец;
г) метчик.

14. Способом обработки древесины является:
а) ковка;
б) прокатка;
в) волочение;
г) строгание.

15. Для ручной обработки древесины и получения плоскостности поверхности на значительной длине используют:
а) рубанок;
б) фуганок;
в) шерхебель.

16. Основную часть используемой людьми электрической энергии создают:
а) атомные электростанции;
б) тепловые электростанции;

в) гидроэлектростанции;
г) ветроэлектростанции.

17. Нарисуйте принципиальную электрическую схему цепи.

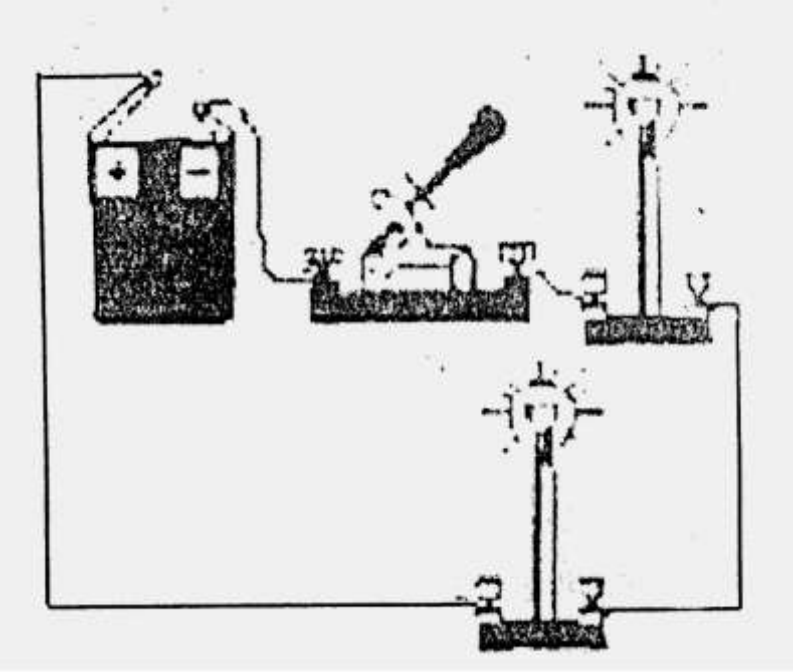

18. Как в квартире включают плавкий предохранитель на электрическом щите и бытовой электроприбор?
а) можно последовательно, можно параллельно;
б) последовательно;
в) параллельно.

19. После замыкания ключа К в цепи:

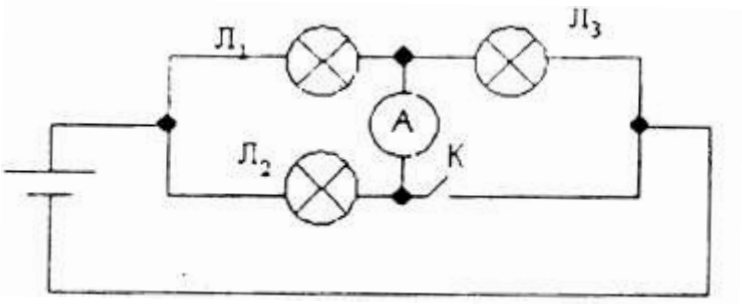

а) лампа Л1 станет гореть более тускло;
б) лампа Л1 горит без изменений;
в) лампа Л1станет гореть ярче;
г) лампа Л3 станет гореть ярче.

20. Потребители электроэнергии имеют мощности: электрочайник - 1кВт, стиральная машина - 1кВт, пылесос - 0,8кВт, осветительные приборы - 0,5кВт. Напряжение сети 220 В. Предохранитель, обеспечивающий работу этих потребителей должен иметь ток срабатывания:
а) 10А;
б) 15А;
в) 20А;
г) 25А.

21. Задачами менеджмента в работе фирмы являются:
а) анализ потребностей рынка товаров и услуг
б) реклама продукции фирмы;
в) организация работы фирмы;
г) определение структуры рынка.

22. Прожиточный минимум в данном регионе равен 5000 рублей. На дополнительные расходы необходимо откладывать 3000 руб. в месяц Семья живет на зарплату родителей. Какая должна быть минимальная зарплата родителей после вычета налогов, если семья состоит из мужа, жены и ребенка:
а) 7000 руб.;
б) 10000 руб.;
в) 12000 руб.;
г) 18000 руб.

23. К профессиям типа «человек - знаковая система» относится:
а) поэт;
б) врач;
в) портной;
г) бухгалтер.

24. Наиболее востребованы на рынке труда в нашей стране в настоящее время:
а) юристы;
б) экономисты;
в) инженерно-технические работники.

25. Видом художественной обработки металла является:
а) точение;
б) сверление;
в) чеканка;
г) пиление.

26. Проставьте на чертеже те размеры детали, которых не хватает для её изготовления

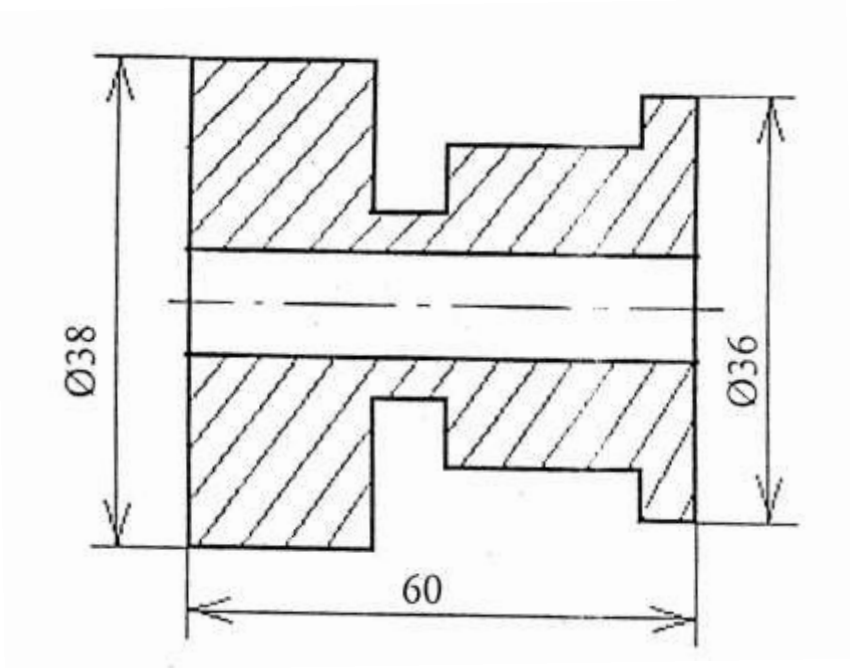

27. Как условно на электрических схемах обозначается диод?

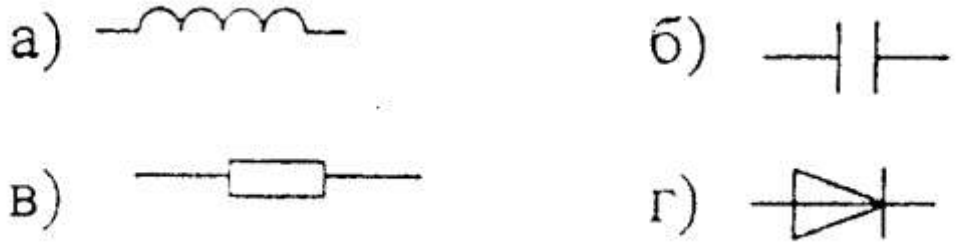

28. Усилению парникового эффекта и повышению температуры Земли способствуют выбросы:
а) атомных электростанций;
б) тепловых электростанций;
в) ветроэлектростанций;
г) гидроэлектростанций.

29. Для выдвижения идеи выполнения проекта необходимо:
а) разработать технологическую карту выполнения проекта;
б) оценить экономические и экологические свойства проектного изделия;
в) сформулировать проблему и собрать необходимую информацию.

30. Выполнение проекта завершается:
а) изготовлением изделия;
б) оформлением описания проекта;
в) оценкой и самооценкой проекта;
г) презентацией (защитой) проекта.

Ответы к тестам 9 класса муниципального этапа Всероссийской олимпиады школьников по технологии

1. в
2. г
3. в
4. а
5. б
6. б
7. г
8. в
9. в
10. г
11. б
12. в
13. в
14. г
15. б
16. б
17.

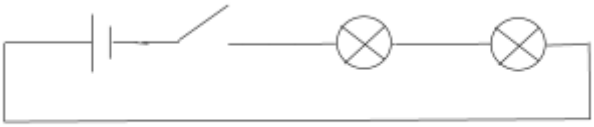

18. б
19. в
20. в
21. в
22. г
23. г
24. в
25. в
26. 6 размеров
27. г
28. б
29. в
30. г